Cantoneira de Alumínio Extrudada com Reforço 60x60x30

Código:
CTR6030

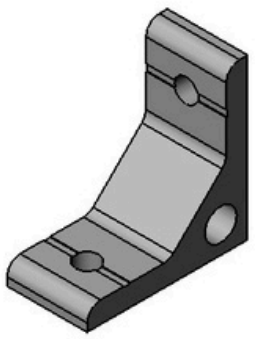

Escala:
1 : 2

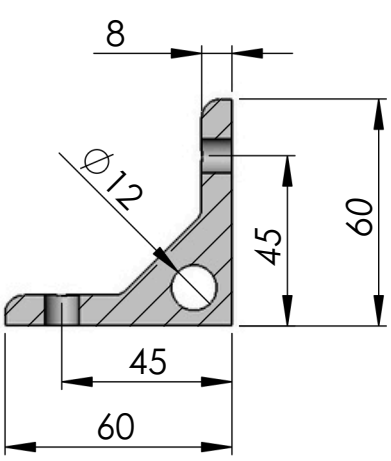

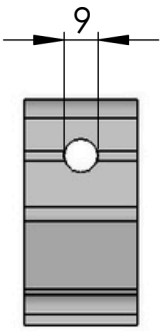

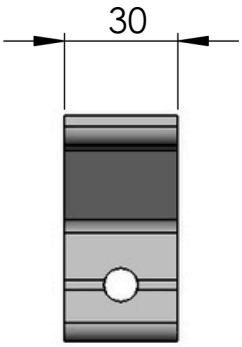

Escala:
1 : 2

Material: Alumínio	Dimensões(mm): 60x60x30	Peso(g): 75
Tratamento térmico / Dureza:	Tratamento Superficial: Natural	
Site: www.abg.ind.br	Telefone Celular: (41) 9 8532 - 4669	E-mail: info@abg.ind.br

ABG
PERFIS DE ALUMÍNIO

Este desenho é propriedade exclusiva da ABG, não é permitida reprodução ou difusão sem autorização por escrito.